Devon&Devon

TIME

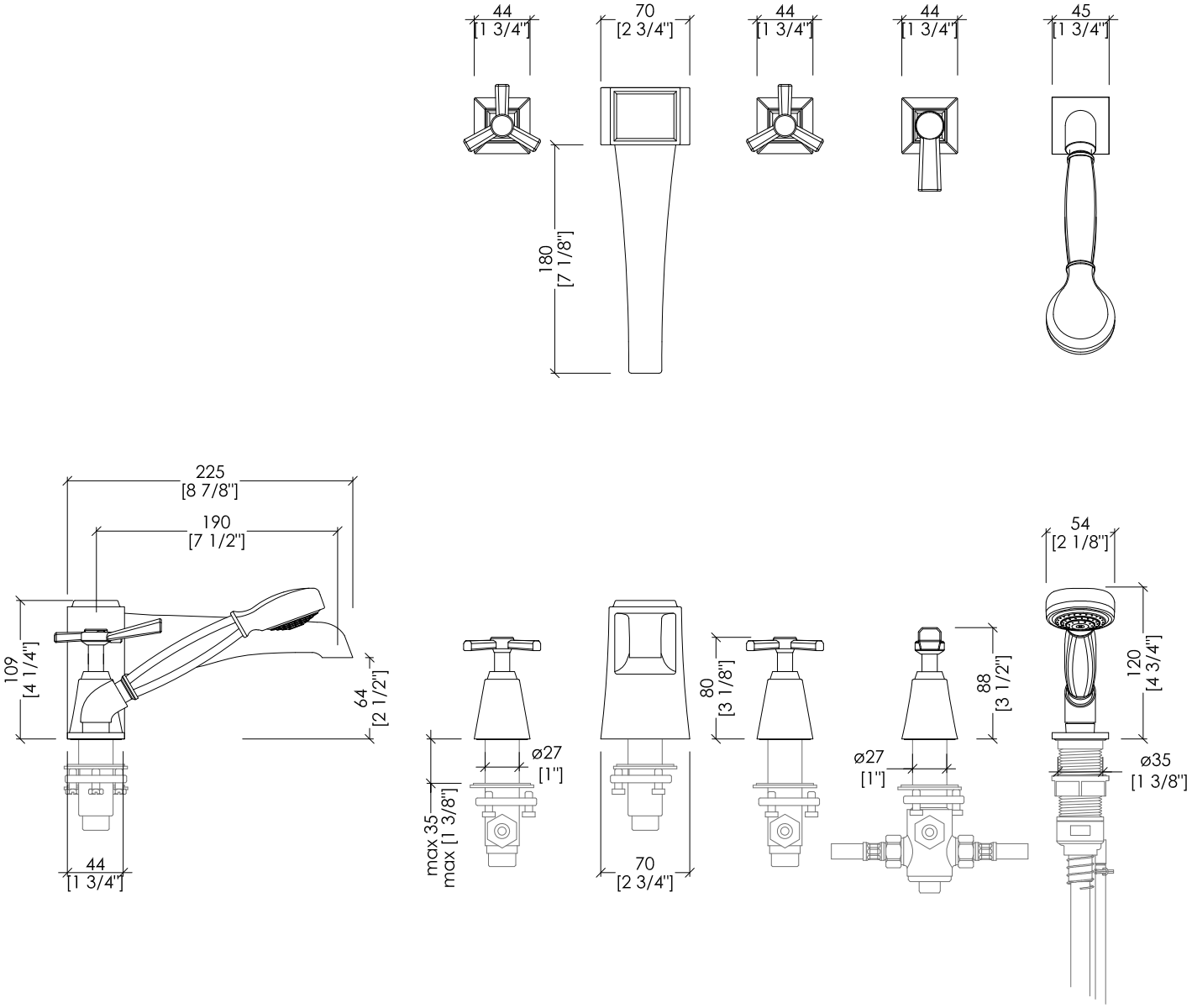

2TIME254CR; 2TIME254OT; 2TIME254NKSA; 2TIME254NK

- ► GRUPPO VASCA PER MONTAGGIO BORDO VASCA 5 FORI + DOCCETTA
- ► MATERIALE: ottone
- ► FINITURA: cromo, oro chiaro, nickel satinato o nickel lucido
- ► TOLLERANZA: ± 2 %

- ► 5 HOLE BATH SET - DECK MOUNTED WITH HOSE AND HANDSET
- ► MATERIAL: brass
- ► FINISH: chrome, light gold, satin nickel or polished nickel
- ► TOLERANCE: ± 2 %

N.B. *Tutte le misure sono in millimetri. Questo disegno è di proprietà Devon&Devon. Non può essere riprodotto o trasmesso a terzi senza autorizzazione.*

N.B. *All measurements are in millimetres. This drawing is property of Devon&Devon. It may not be reproduced or trasmitted to third parties without authorization.*